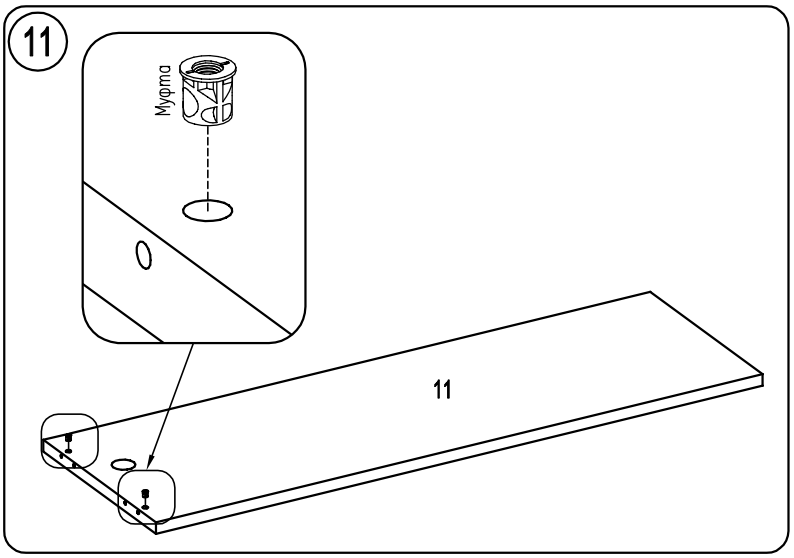

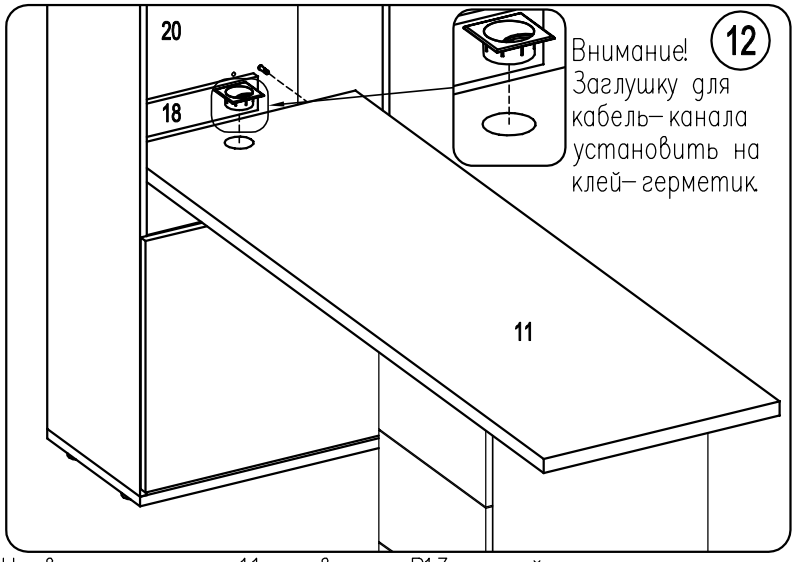

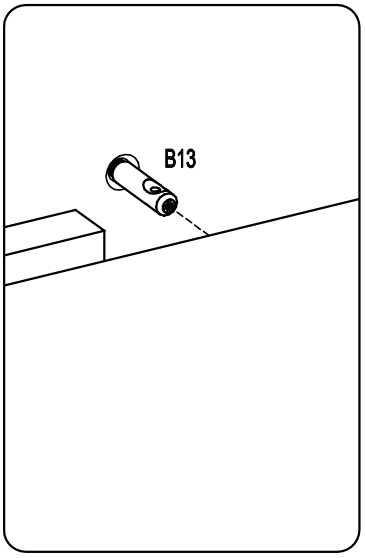

Надвиньте крышку 11 на винты B13 задней стенки
Зафиксируйте крышку конусными винтами B14
Установите заглушку кабель–канала в крышку 11

